LA CASTELLAMONTE
Stufe da sempre. Per sempre.
Stoves since 1975.

Vienna

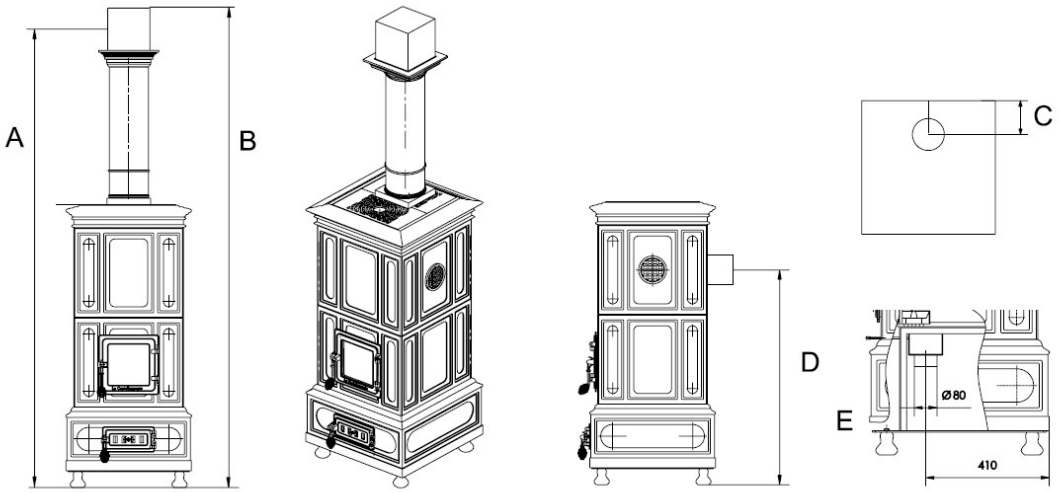

	A	B	C	D
1-dydis. Įprastos durys	258 – 248 cm	270 – 260 cm	27 cm	108 cm
1-dydis. Didelės pakuros durys	258 – 248 cm	270 – 260 cm	27 cm	121 cm
2-dydis.	303 – 293 cm	315 – 305 cm	27 cm	153 cm

Įprastos durys
Durų matmenys: 22 x 22 cm
Degimo kameros matmenys: 33 x 36 x 42 cm

Didelės durys
Durų matmenys: 22 x 32 cm
Degimo kameros matmenys: 33 x 36 x 120 cm

Malkos ilgis: 30-35 cm

		1-as dydis	2-as dydis
Nominalus galingumas	kW	12,5	14,7
Min. ir maks. galingumas	kW	6 – 14	7 – 16
Šildomas tūris*	m^3	170 – 400	230 – 460
Efektyvumas	%	80	85,6
Anglies monoksido emisija % CO 13% O_2	%	0,07	0,09
Medienos sąnaudos	Kg/val.	3,3	3,6
Dūmų temperatūra	°C	269	203
Dūmtakio skersmuo	cm	15	15
Trauka	Pa	12	12
Bendras svoris	Kg	400	460
Matmenys (p x g x a)	cm	67x67x145	67x67x190

*Šildomo tūrio duomenys yra tik orientaciniai, jie gali skirtis priklausomai nuo išorinės temperatūros, pastato vietos, pastato, sienų ir stogo šiluminės izoliacijos, langų ir durų sandarumo, ar naudojamas dvigubas stiklas, krosnelė yra pagrindinis ar papildomas šilumos šaltinis.